Gas-Kochfeld als Tischgerät Serie 700 ND - G20, 2-Brenner (3,5+5)

Katalog-Code: SL33210TE

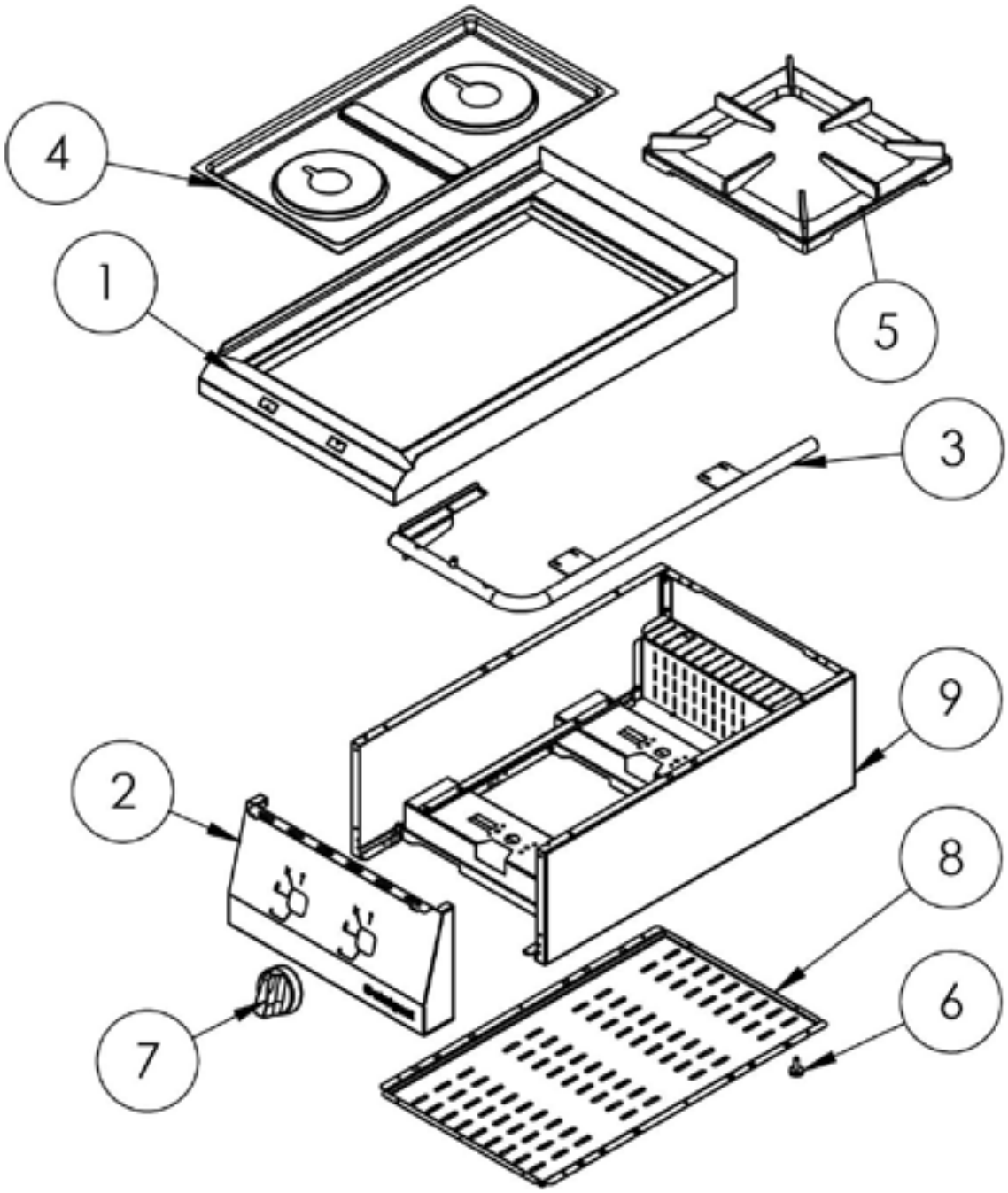

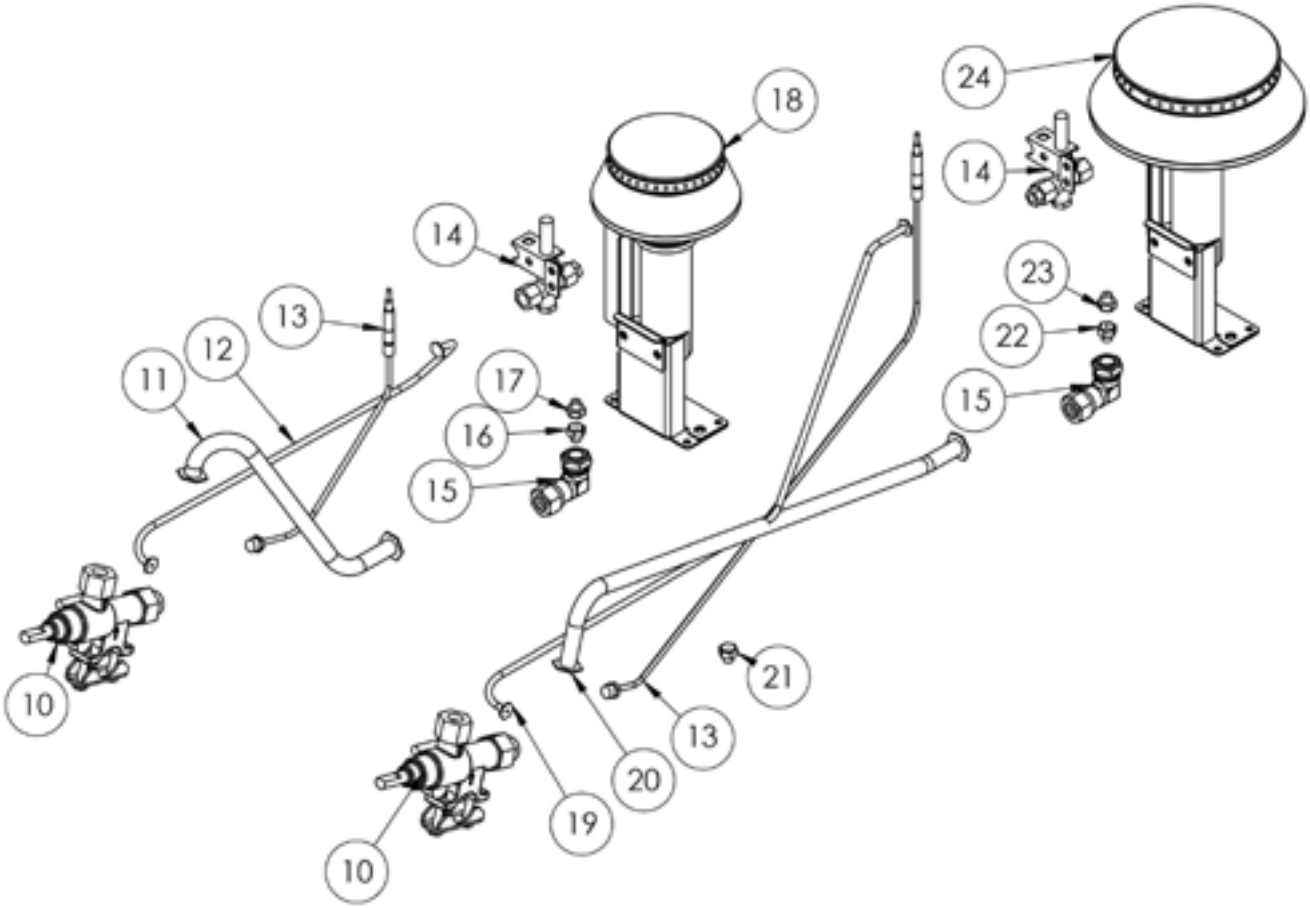
24
18
14
14
23
22
13
12
11
17
16
15
15
10
21
13
20
19
10

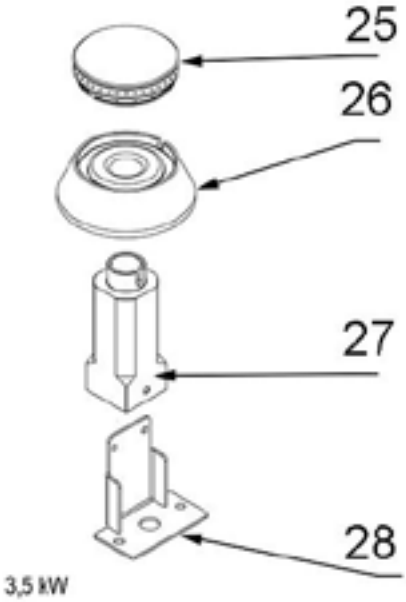
25
26
27
28
3,5 kW

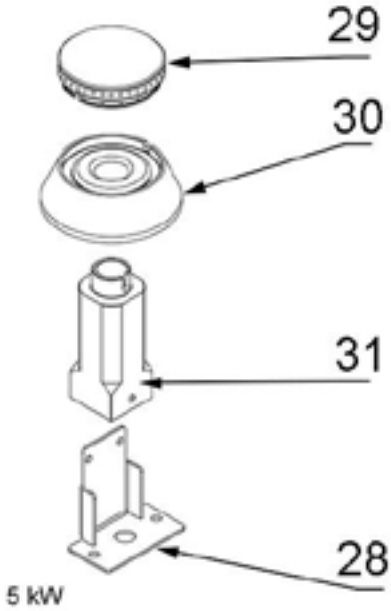
29
30
31
28
5 kW

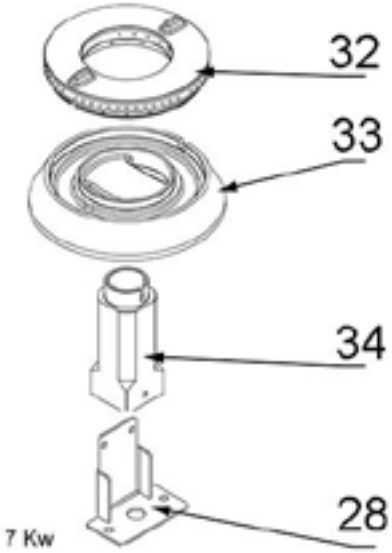
32
33
34
28
7 Kw

Liste der Ersatzteile

Teilenummer (V abb.Teilenummer vom bild)	Name	Code
V9705110V01-01	Platte	C011157
V9705110V01-02	Frontpanel	C011158
V9705110V01-03	Gassammler	C011159
V9705110V01-04	Kochmulde	C011160
V9705110V01-05	Rost	C009045
V9705110V01-06	Füßchen	C010548
V9705110V01-07	Drehknopf	C011161
V9705110V01-08	Untere Abdeckung	
V9705110V01-09	Gehäuse	
V9705110V01-10	Ventil	C008801
V9705110V01-11	Kupferrohr fi10x1	
V9705110V01-12	Kupferrohr fi6x1	
V9705110V01-13	Thermoelement 600	C008081
V9705110V01-14	Pilotflammenbrenner	C008078
V9705110V01-15	Ellbogen	C009080
V9705110V01-16	Düse des brenners 3.5 kW PB 0.9	C007535
V9705110V01-17	Düse des brenners 3.5 kW erdgas 1.35	C007108
V9705110V01-18	Brenner 3.5 kW	
V9705110V01-19	Kupferrohr fi6x1	
V9705110V01-20	Kupferrohr fi10x1	
V9705110V01-21	Düse des Pilotflammenbrenner erdgas 0.41	C010906
V9705110V01-22	Düse des brenners 5 kW erdgas 1.7	C006358
V9705110V01-23	Düse des brenners 5 kW PB 1.05	C007536
V9705110V01-24	Brenner 5 kW	
V9705110V01-25	Krone des brenners 3.5 kW	C009051
V9705110V01-26	Gehäuse des brenners 3.5 kW	C009052
V9705110V01-27	Injektor 3.5 kW	C009092
V9705110V01-28	Düsenbasis Unterstützung	C009079
V9705110V01-29	Krone des brenners 5 kW	C009053
V9705110V01-30	Gehäuse des brenners 5 kW	C009054
V9705110V01-31	Injektor 5 kW	C010161
V9705110V01-32	Gilt nicht für dieses Produktmodell	
V9705110V01-33	Gilt nicht für dieses Produktmodell	
V9705110V01-34	Gilt nicht für dieses Produktmodell	