Geschlossener Unterbau, mit Flügeltüren 800 mm Serie 700 ND

Katalog-Code: SL992322U

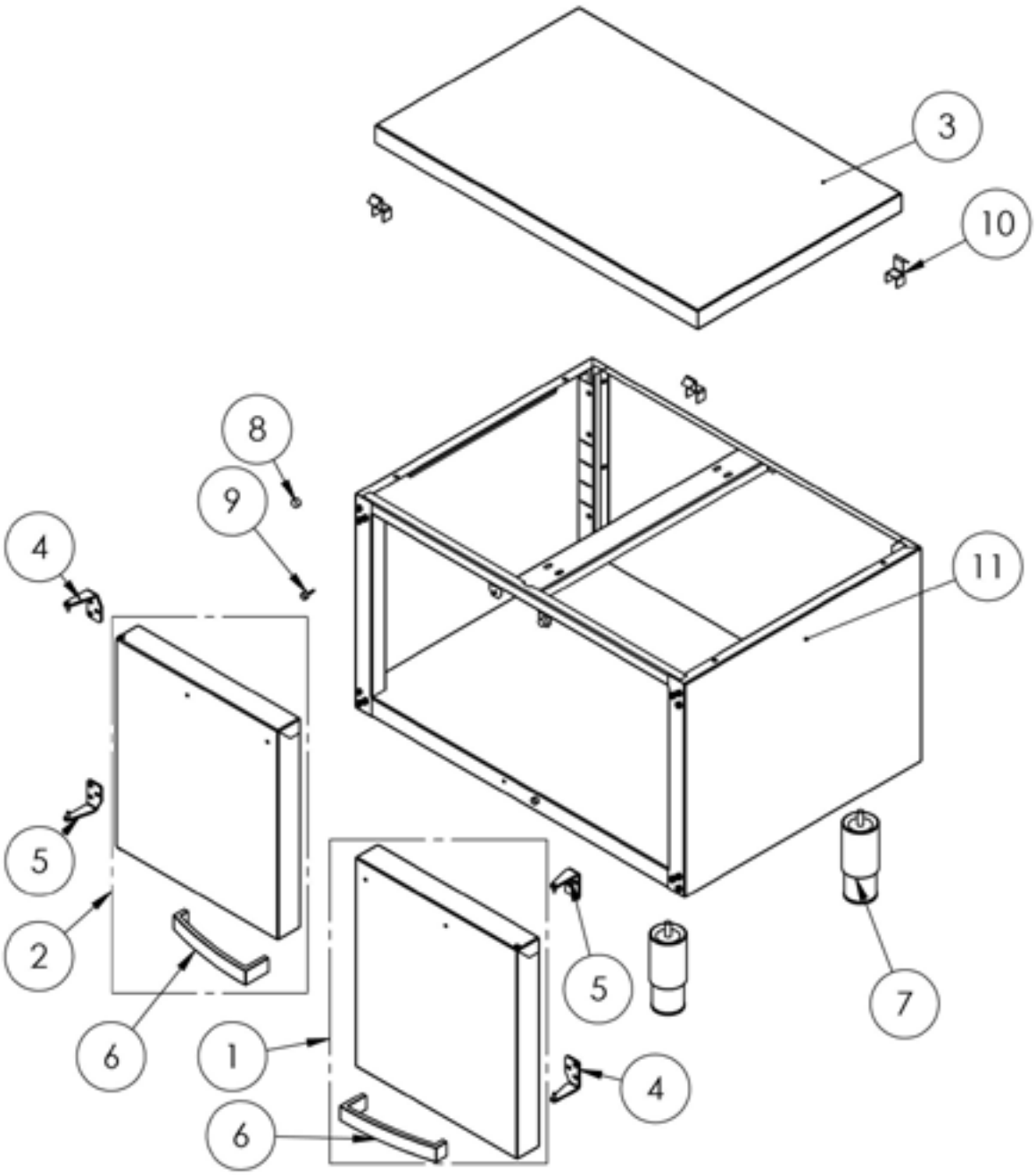

Liste der Ersatzteile

Teilenummer (V abb.Teilenummer vom bild)	Name	Code
V9703400V01-01	Tür, Türanschlag rechts 400	C011143
V9703400V01-02	Tür, Türanschlag links 400	C011140
V9703400V01-03	Fach 800	C011141
V9703400V01-04	Rechtes unteres Scharnier	C011137
V9703400V01-05	Rechtes oberes Scharnier	C011136
V9703400V01-06	Türgriff	C011135
V9703400V01-07	Runder Fuß	C007292
V9703400V01-08	Magnet rund kurz	C007297
V9703400V01-09	Stoßgummi	C010976
V9703400V01-10	Gerätebretthacken	C008757
V9703400V01-11	Gehäuse	