Kombidämpfer, STW-Compact, elektronische Steuerung, 4xGN1/1, 7,2 kW

Katalog-Code: FM132104E

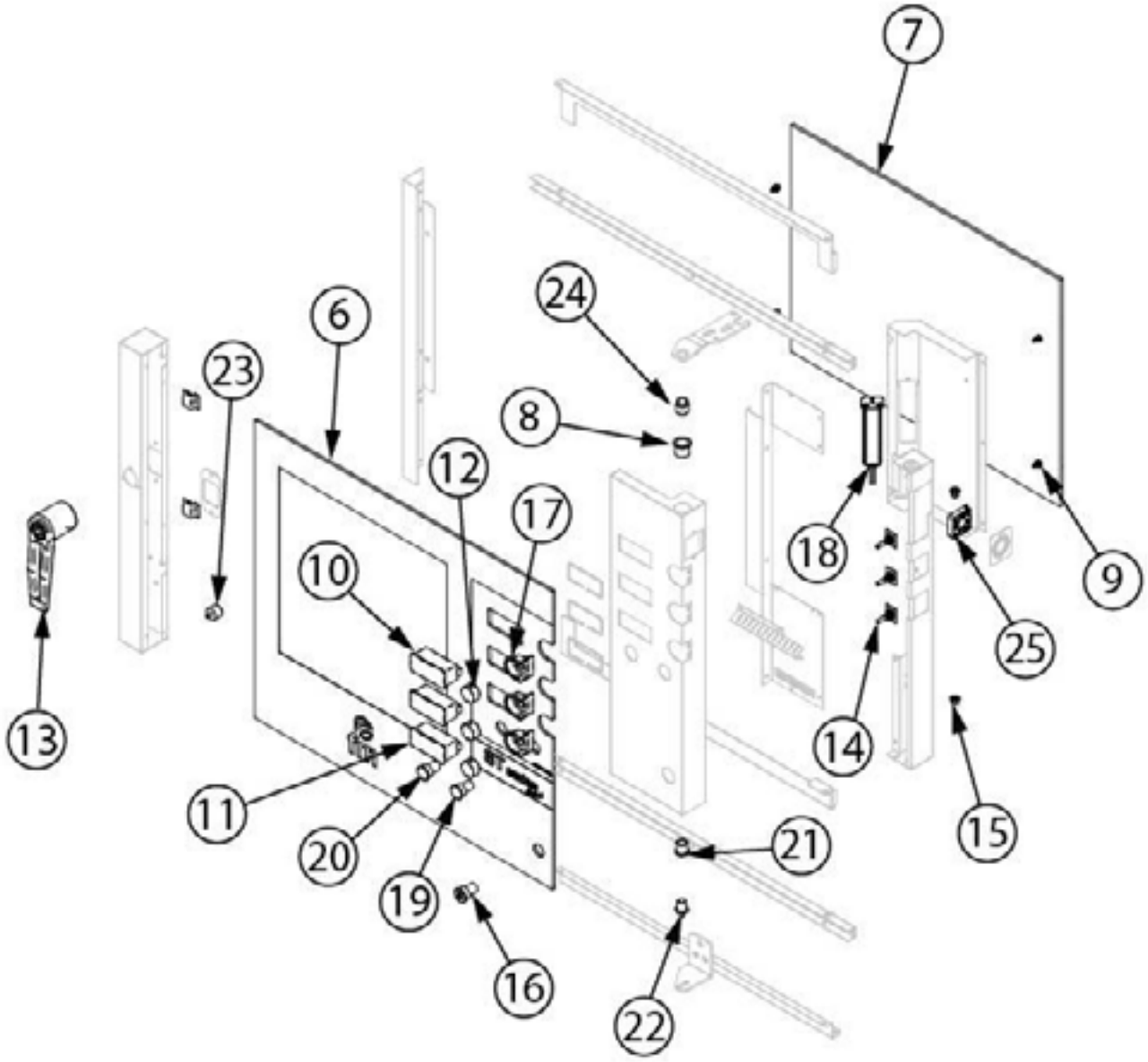

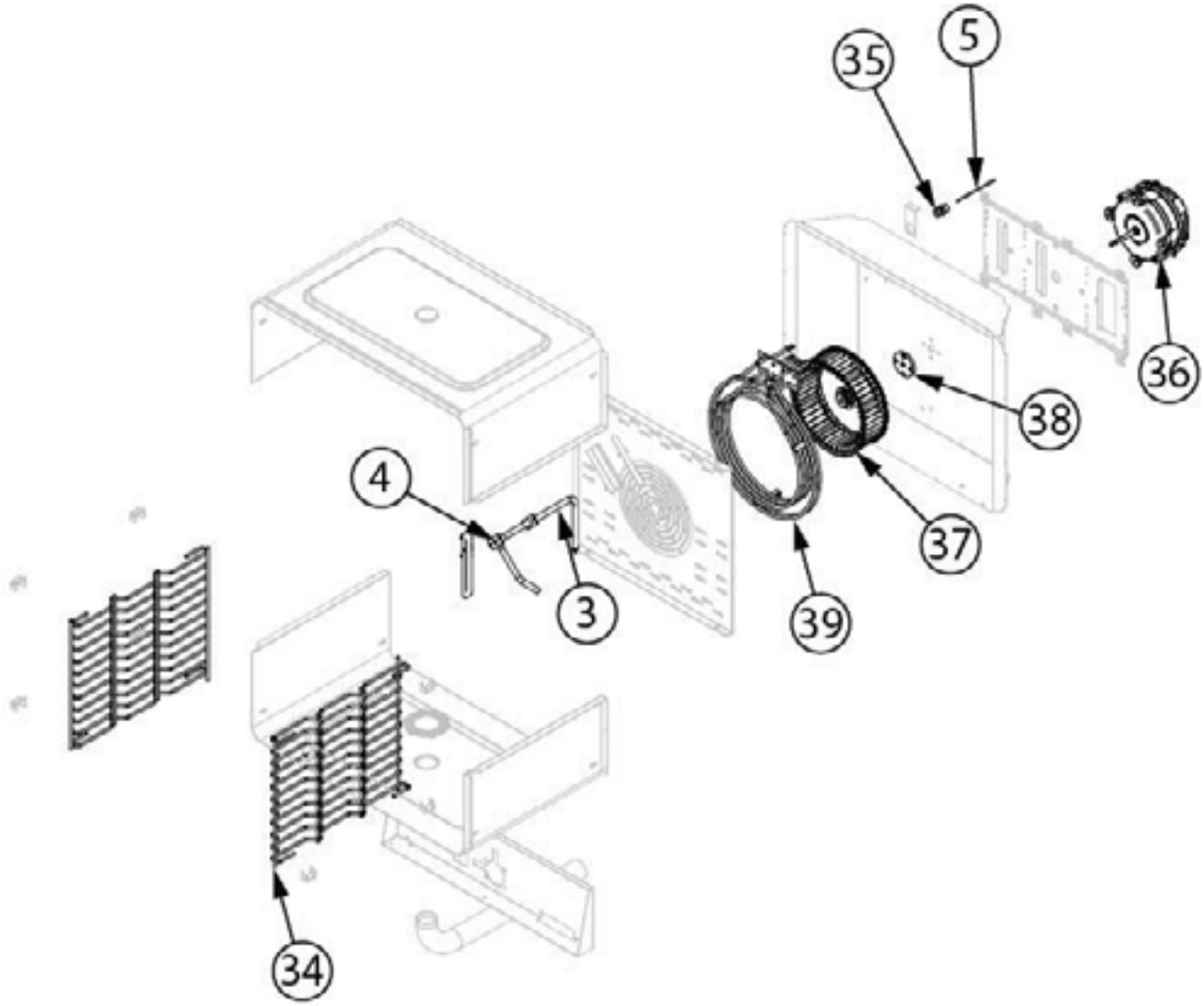
35
5
36
38
4
37
3
39
34

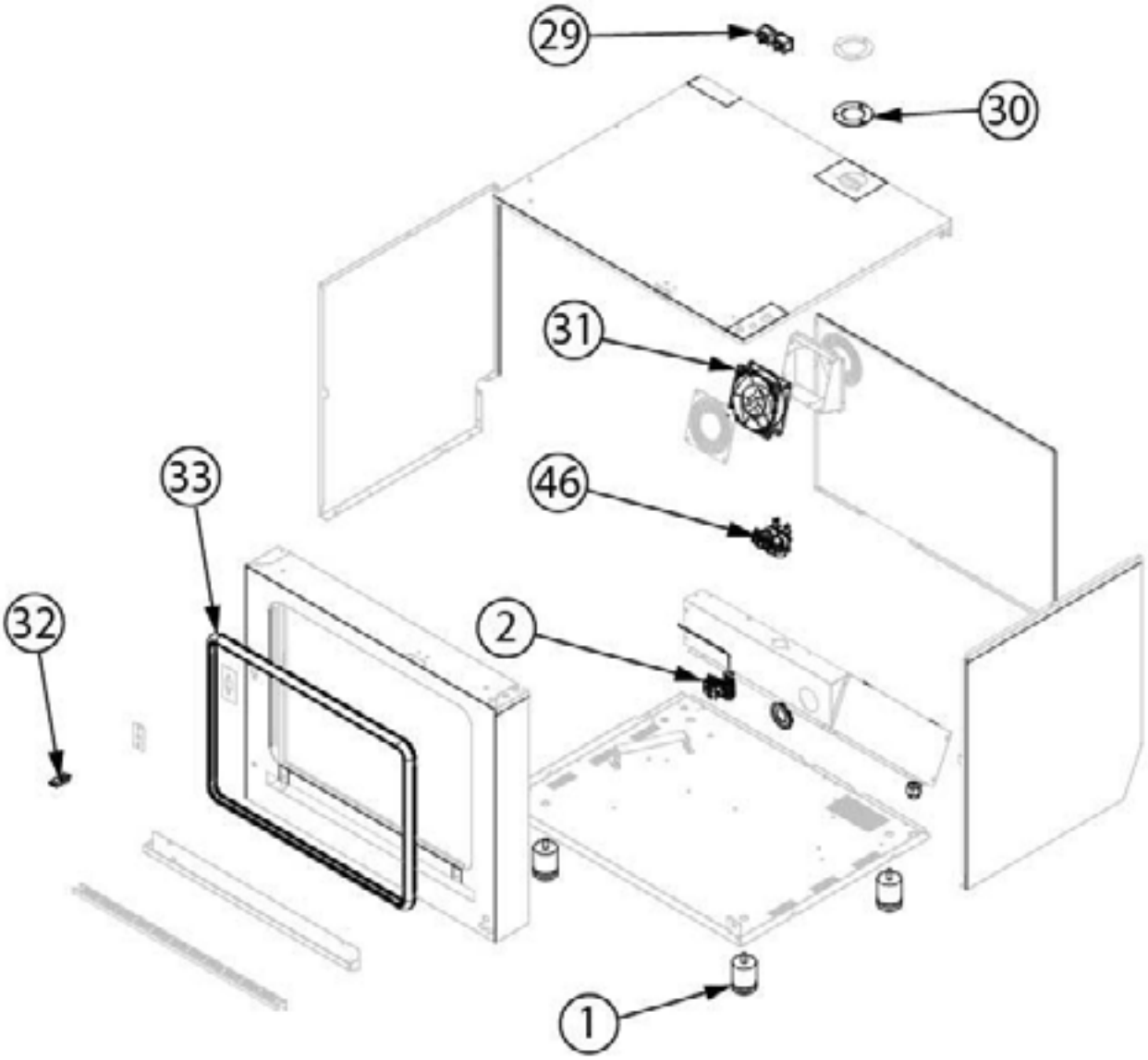
29
30
31
33
46
32
2
1

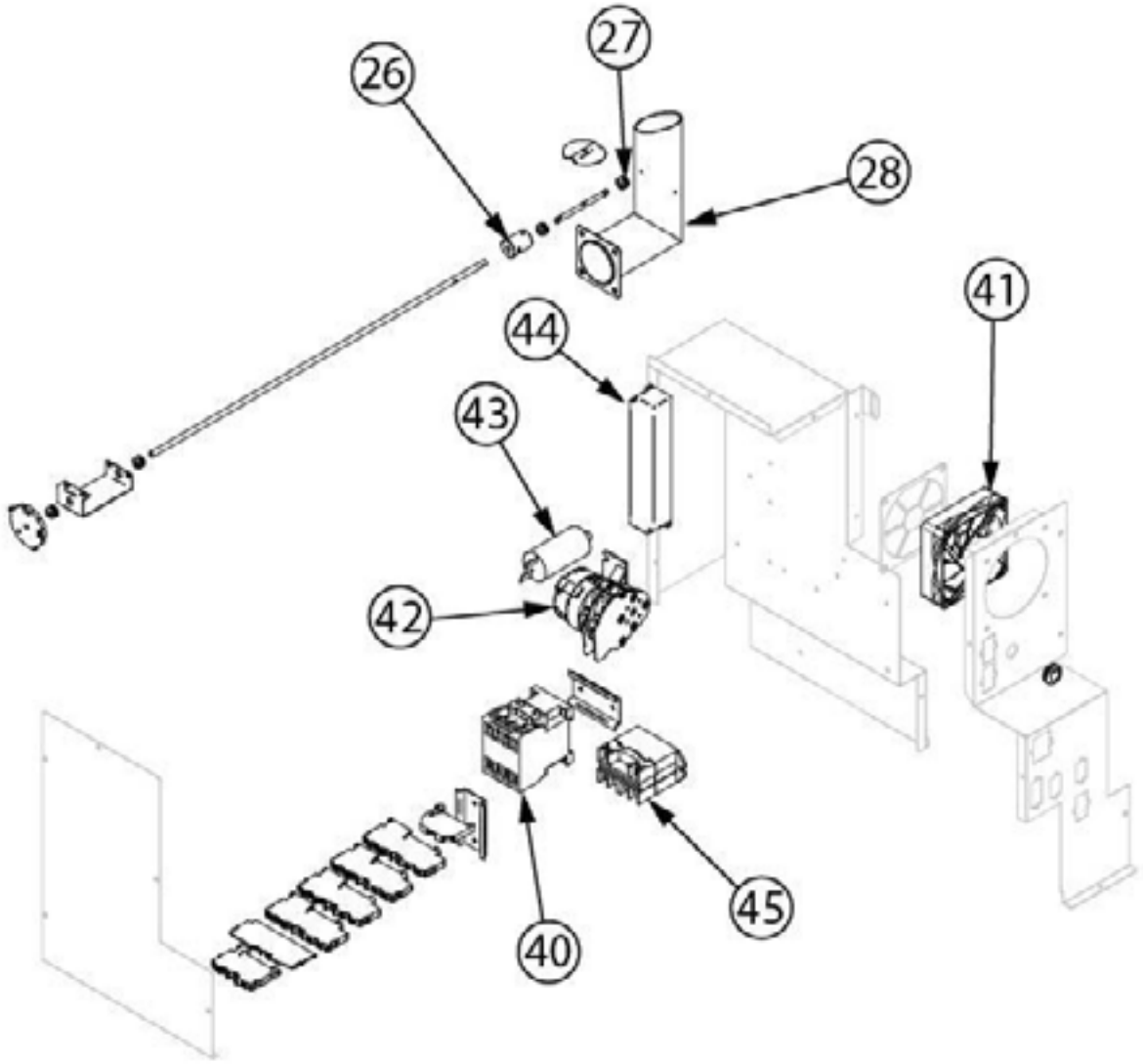
26
27
28
41
44
43
42
40
45

Liste der Ersatzteile

Teilenummer (V abb.Teilenummer vom bild)	Name	Code
V9107464V01-01	Füßchen	C013693
V9107464V01-02	Sicherheitsthermostat	C013111
V9107464V01-03	Nebeltube	
V9107464V01-04	Dichtung	
V9107464V01-05	Sonde	
V9107464V01-06	Äußeres Glas	
V9107464V01-07	Innenscheibe	
V9107464V01-08	Buchse 20x24x20 mm	
V9107464V01-09	Innerer Glas-Stoßfänger	
V9107464V01-10	Anzeige der Temperatur	
V9107464V01-11	Zeit- und Feuchtigkeitsanzeige	
V9107464V01-12	Drehknopf	C013517
V9107464V01-13	Türgriff	
V9107464V01-14	Encoder	
V9107464V01-15	Buchse	
V9107464V01-16	Umschalter ON/OFF	
V9107464V01-17	Stütze	
V9107464V01-18	LED-Lampe	C013122
V9107464V01-19	Umschalter	
V9107464V01-20	Schalter zum Beschlagen	
V9107464V01-21	Türbuchse	
V9107464V01-22	Unterer Scharnierstift M6	
V9107464V01-23	Stoßgummi D21-M5	
V9107464V01-24	Obere Scharnierachse	
V9107464V01-25	Ventilator	C013132
V9107464V01-26	Anschluss	
V9107464V01-27	Silikonhülle	
V9107464V01-28	Entlüftung	
V9107464V01-29	Elektrische Verbindung	
V9107464V01-30	Schornsteinabdichtung	
V9107464V01-31	Ventilator	C013133
V9107464V01-32	Schloss sperren	
V9107464V01-33	Dichtung	C013145
V9107464V01-34	Gleitschiene	
V9107464V01-35	Sondebefestigung	
V9107464V01-36	Motor	C013090

Liste der Ersatzteile

Teilenummer (V abb.Teilenummer vom bild)	Name	Code
V9107464V01-37	Ventilator	C013088
V9107464V01-38	Motorlager	C013156
V9107464V01-39	Heizung 7 kW	
V9107464V01-40	Schütz	C013127
V9107464V01-41	Ventilator	
V9107464V01-42	Relais	C013116
V9107464V01-43	Kondensator	
V9107464V01-44	Transformator	
V9107464V01-45	Heizungsrelais	
V9107464V01-46	Elektroventil	C013106