Gas-Kochfeld als Tischgerät Serie 700 ND - G20, 2-Brenner (3,5+5)

Artikelnr: 9705110

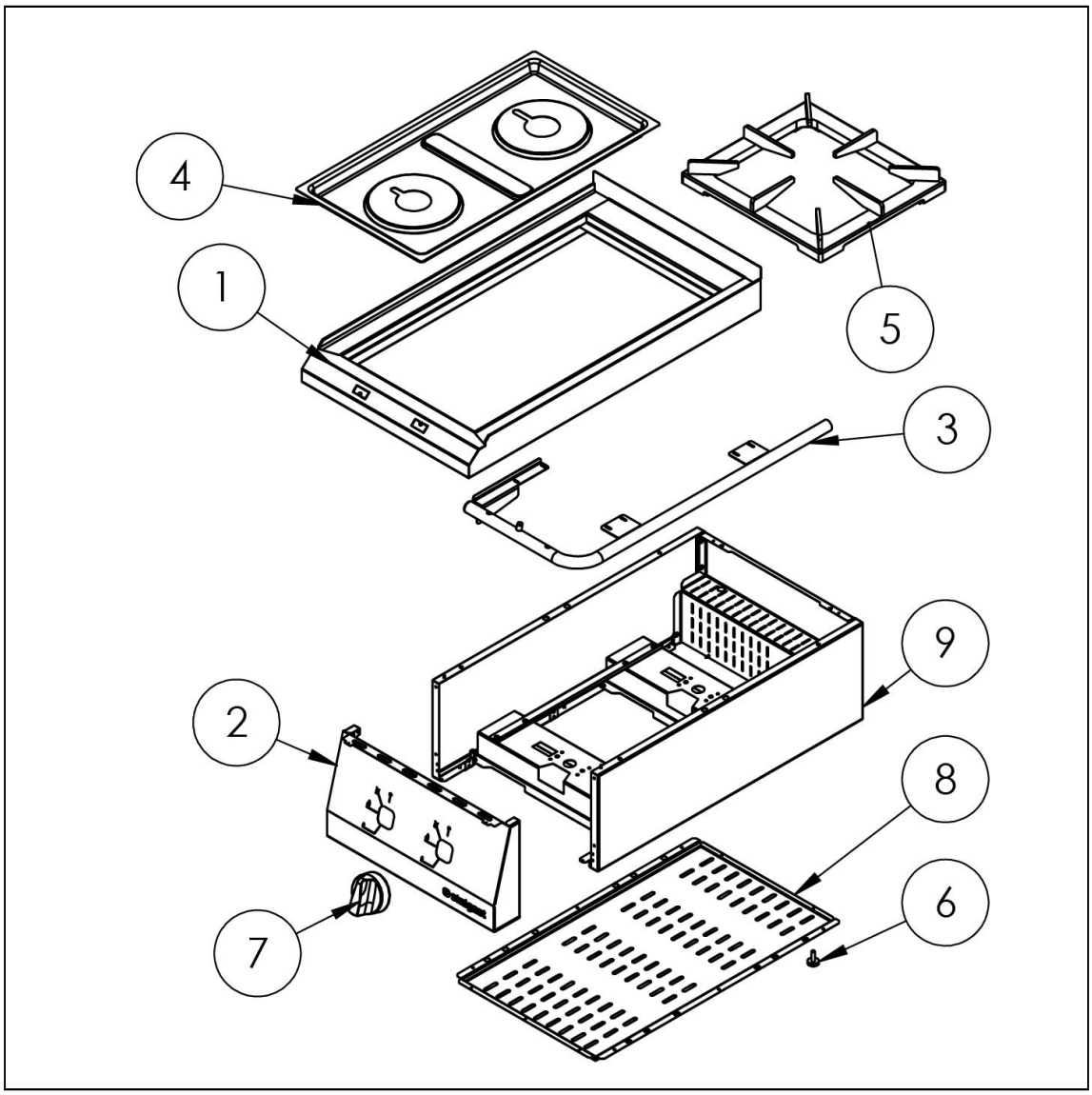

ERSATZTEILLISTE

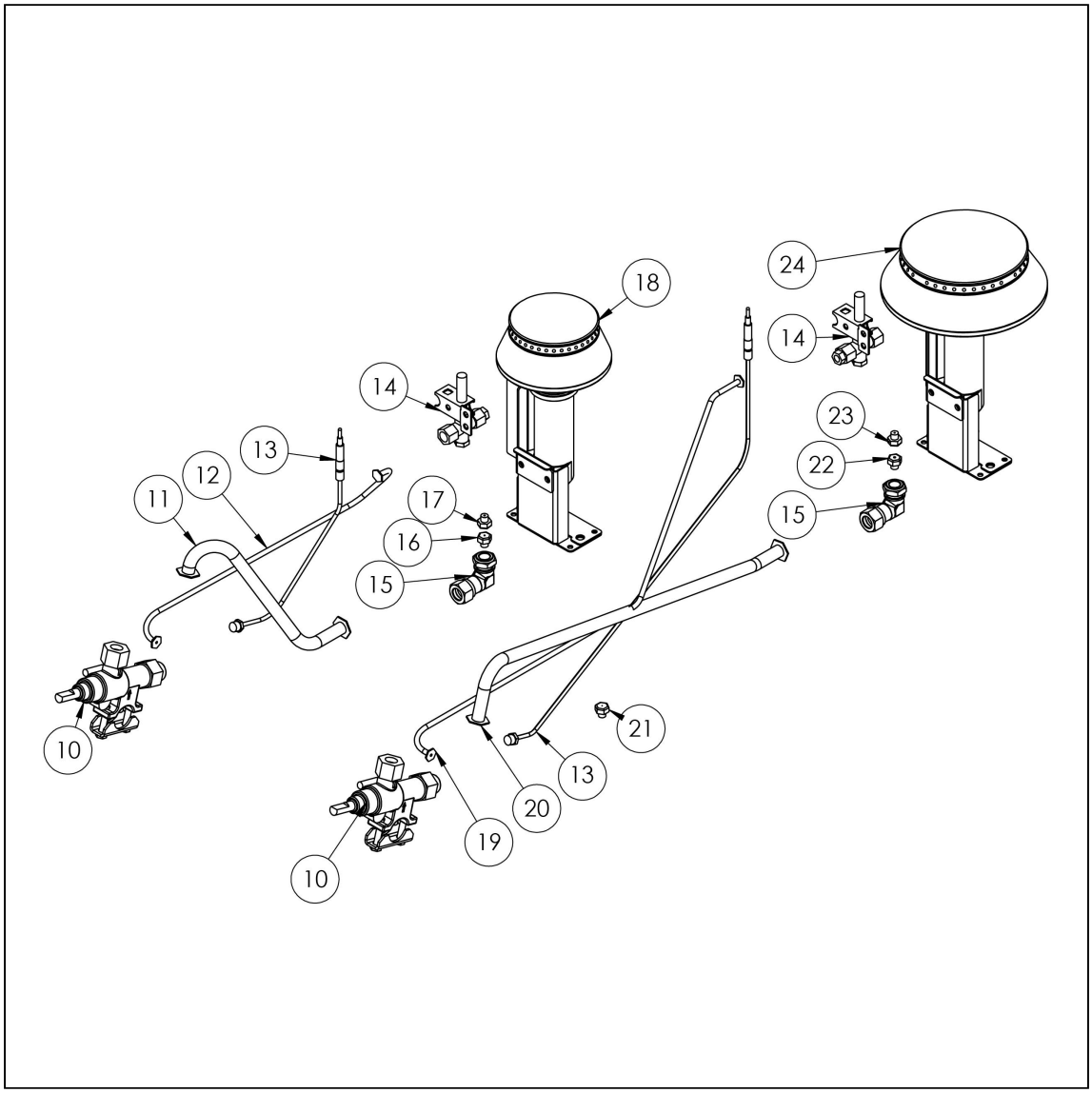

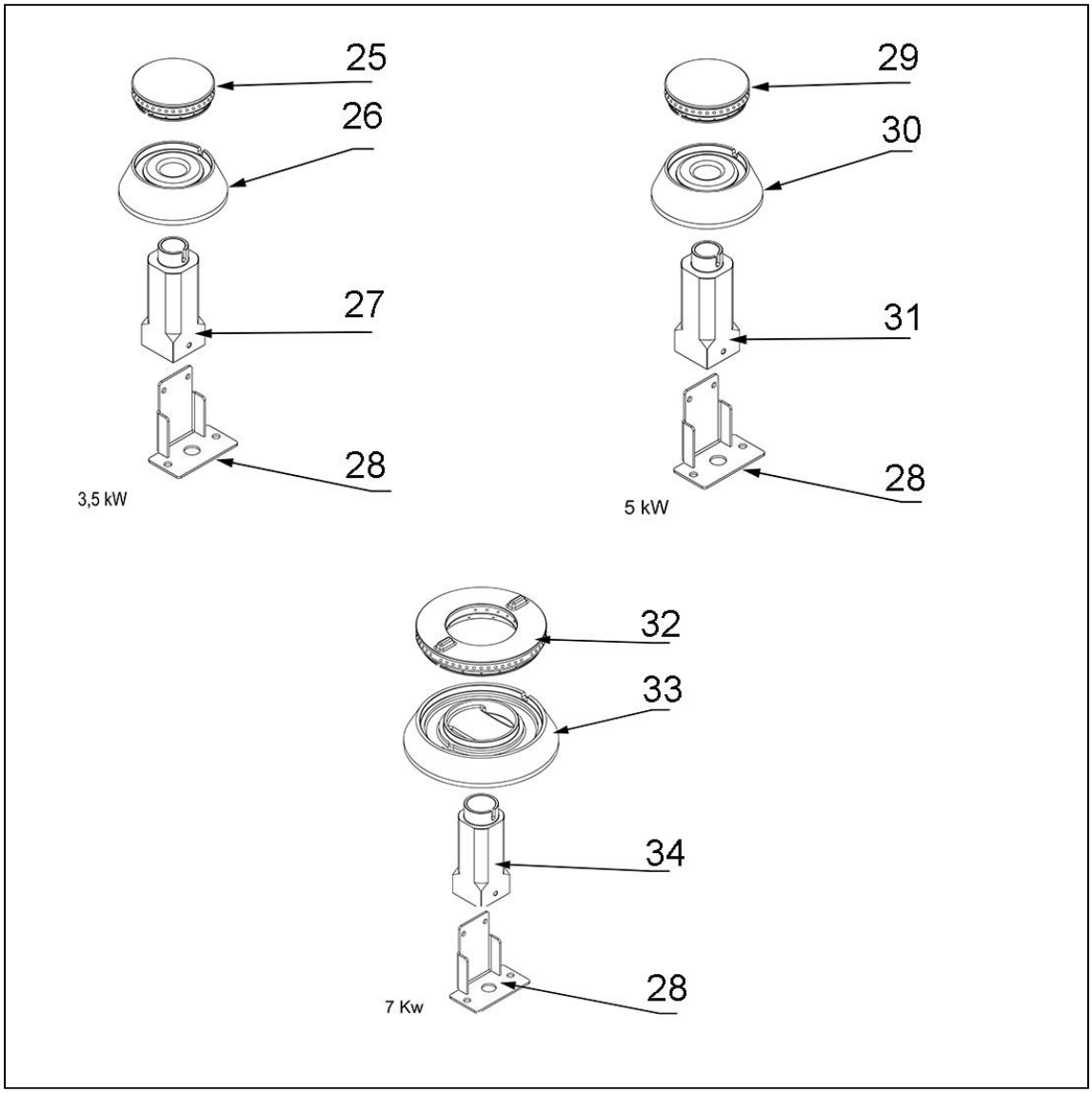
25
26
27
28
3,5 kW
29
30
31
28
5 kW
32
33
34
28
7 Kw

ERSATZTEILLISTE

Teilenummer (V abb.- Teilenummer vom bild)	Bezeichnung
V9705110-01	Platte
V9705110-02	Frontpanel
V9705110-03	Sammelrohr
V9705110-04	Kochmulde
V9705110-05	Rost
V9705110-06	Füßchen
V9705110-07	Drehknopf
V9705110-08	Untere Abdeckung
V9705110-09	Gehäuse
V9705110-10	Ventil
V9705110-11	Kupferrohr fi10x1
V9705110-12	Kupferrohr fi6x1
V9705110-13	Thermoelement
V9705110-14	Pilotflammenbrenner
V9705110-15	Bogen
V9705110-16	Düse des brenners 3.5 kW PB 0.9
V9705110-17	Düse des brenners 3.5 kW erdgas 1.35
V9705110-18	Brenner 3.5 kW
V9705110-19	Kupferrohr fi6x1
V9705110-20	Kupferrohr fi10x1
V9705110-21	Düse des Pilotflammenbrenner erdgas 0.41
V9705110-22	Düse des brenners 5 kW erdgas 1.7
V9705110-23	Düse des brenners 5 kW PB 1.05
V9705110-24	Brenner 5 kW
V9705110-25	Krone des brenners 3.5 kW
V9705110-26	Gehäuse des brenners 3.5 kW
V9705110-27	Injektor 3.5 kW
V9705110-28	Düsenbasis Unterstützung
V9705110-29	Krone des brenners 5 kW
V9705110-30	Gehäuse des brenners 5 kW
V9705110-31	Injektor 5 kW
V9705110-32	Gilt nicht für dieses Produktmodell
V9705110-33	Gilt nicht für dieses Produktmodell
V9705110-34	Gilt nicht für dieses Produktmodell