Elektro-Fritteuse als Tischgerät Serie 700 ND - Einzel--Fritteuse, 15 kW, 400 x 700 x 250 mm (BxTxH)

Katalog-Code: SL34115S

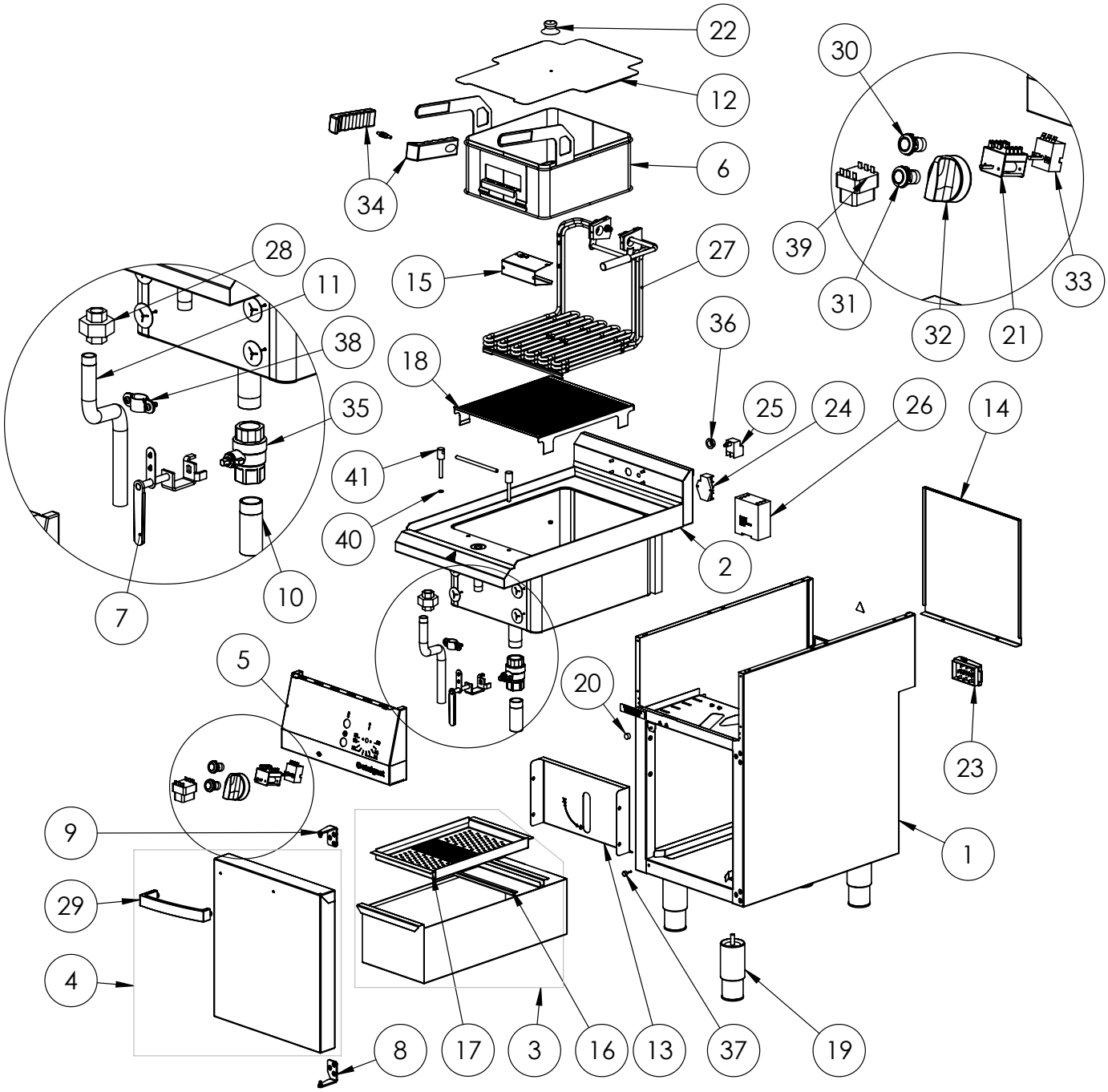

Liste der Ersatzteile

Teilenummer (V abb.Teilenummer vom bild)	Name	Code
V9725500V03-01	Gehäuse	
V9725500V03-02	Platte	
V9725500V03-03	Öltank	
V9725500V03-04	Tür	C011143
V9725500V03-05	Frontpanel	
V9725500V03-06	Korb 15l	C011318
V9725500V03-07	Hebel loslassen	
V9725500V03-08	Scharnier unten	C011137
V9725500V03-09	Oberes Scharnier	C011136
V9725500V03-10	Abflussrohr	
V9725500V03-11	Rostfreies Rohr	
V9725500V03-12	Abdeckung	
V9725500V03-13	Ventildeckel	
V9725500V03-14	Hintere Gehäusewand	
V9725500V03-15	Heizungsabdeckung	
V9725500V03-16	Vervollständigung des Vordachs des Containers	
V9725500V03-17	Sieb	
V9725500V03-18	Korbunterlage	
V9725500V03-19	Runder Fuß	C007292
V9725500V03-20	Magnet rund kurz	C007297
V9725500V03-21	Drehschalter	C008948
V9725500V03-22	Griff für den Deckel	C010490
V9725500V03-23	Klemmkasten	C009003
V9725500V03-24	Anschlusswürfel	C009005
V9725500V03-25	Mikroschalter	C009187
V9725500V03-26	Schütz	C010997
V9725500V03-27	Heizgerät	C011322
V9725500V03-28	Fittings	
V9725500V03-29	Türgriff 400	C011135
V9725500V03-30	Orange Kontrollleuchte	
V9725500V03-31	Grünes Kontrollleuchte	
V9725500V03-32	Drehknopf	C011147
V9725500V03-33	Verdampferthermostat	C011307
V9725500V03-34	Korbgriff	C011321
V9725500V03-35	Ölventil	
V9725500V03-36	Tülle	C010689

Liste der Ersatzteile

Teilenummer (V abb.Teilenummer vom bild)	Name	Code
V9725500V03-37	Stoßgummi	C010976
V9725500V03-38	Klemme	
V9725500V03-39	Sicherheitsthermostat 230 C	C008950