Elektro-Kochfeld als Tischgerät Serie 700 ND - 6-Platten (6x2,6)

Katalog-Code: SL32610T

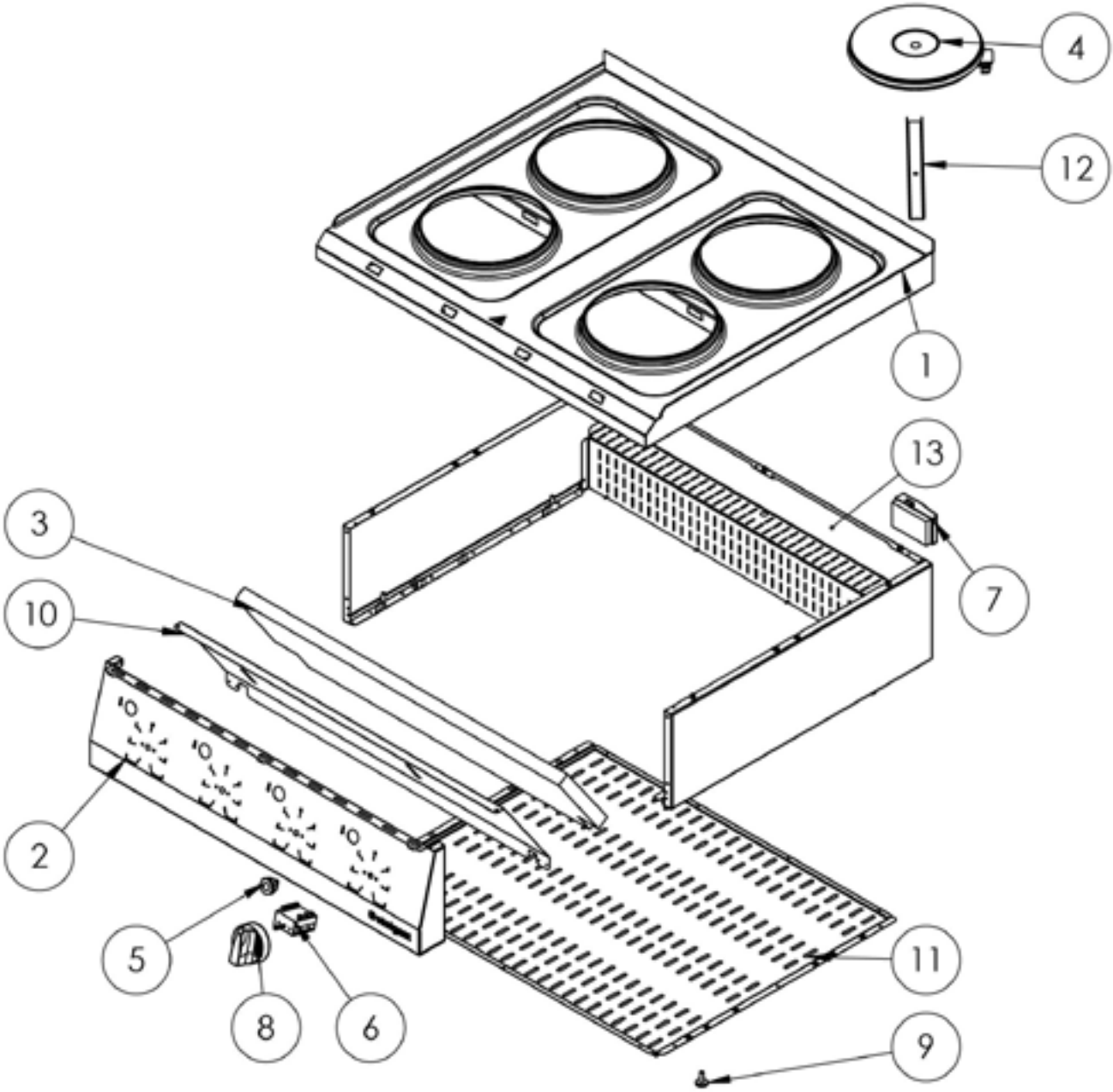

Liste der Ersatzteile

Teilenummer (V abb.Teilenummer vom bild)	Name	Code
V9707000V01-01	Platte	C011150
V9707000V01-02	Frontpanel	C011151
V9707000V01-03	Dämmmatte	C010954
V9707000V01-04	Heizplatte 2600W	C008154
V9707000V01-05	LED Orange Kontrollleuchte	C011146
V9707000V01-06	6 Stufen-Drehschalter	C008155
V9707000V01-07	Klemmkasten	C009003
V9707000V01-08	Stalgast-Drehknopf	C011147
V9707000V01-09	Füßchen	C010548
V9707000V01-10	Schalterabdeckung	
V9707000V01-11	Untere Abdeckung	
V9707000V01-12	Griff der Heizplatte	
V9707000V01-13	Gehäuse	